垂直桅杆式

STAR 8 / 10

即使在有限的作业区域内也能灵活操作

- 步进式交流电机
- 零摆尾，转弯半径小
- 小臂垂直水平延伸距离 3m

维护工作量少，可以最大程度地减少停工时间

- 免维护无刷交流电机
- 车载诊断工具
- 蓄电池集中充电装置

使用寿命长

- 采用复合材料制成的新型机罩不易破损
- 销钉、套筒、无漆部件和紧固件耐用性增加3倍

运输方便

- 带有叉车叉槽设计，使运输选择多样化，提高运输效率
- 25%爬坡能力，能轻松爬上斜坡道

Haulotte GROUP

More than lifting

www.haulotte.com

STAR 8 / STAR 10

垂直桅杆式

Haulotte GROUP

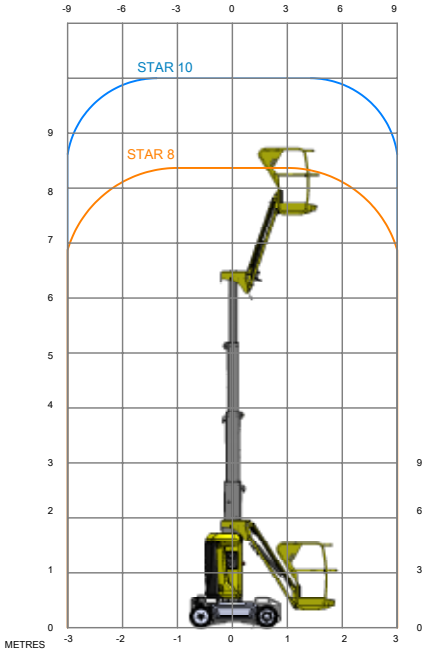

规格	STAR 8	STAR 10
工作高度	8.7 m	10 m
平台高度	6.7 m	8 m
水平延伸距离	3 m	3 m
承载能力	200 kg	200 kg
平台尺寸	0.78 x 0,98 m	0.78 x 0,98 m
D 长度	2.7 m	2.7 m
B 宽度	1 m	1 m
A 高度-收藏后	1.99 m	1.99 m
摆尾	0 cm	0 cm
C 轴距	1.2 m	1.2 m
E 离地高度	10 cm	10 cm
最大高度行驶速度	6.7 m	8 m
行驶速度比例控制	0.6 - 5 km/h	0.6 - 5 km/h
转弯半径 - 外侧	1.88 m	1.88 m
转台旋转角度	345°	345°
小臂俯仰角度	130° (+70°/-60°)	130° (+70°/-60°)
无痕轮胎	16x5x10.5	16x5x10.5
倾斜报警	3 °	3 °
爬坡能力	25 %	25 %
液压系统容量	7 l	7 l
动力源	24 V - 250 Ah	24 V - 250 Ah
重量	2 585 kg	2 677 kg

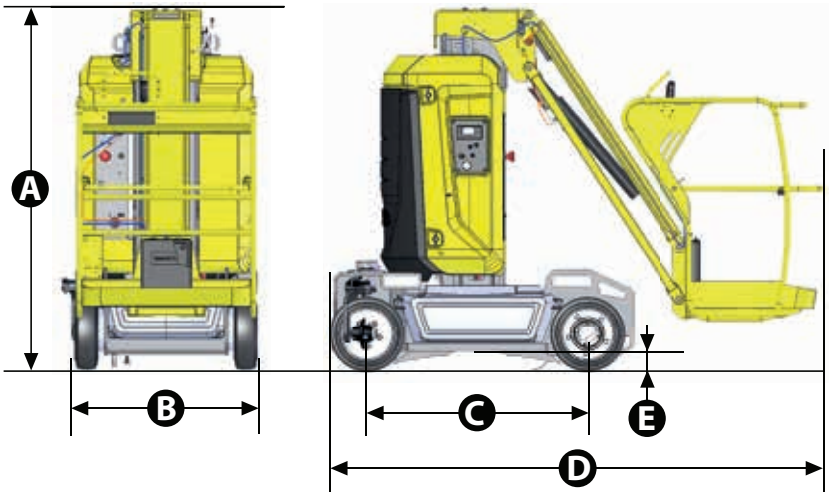

标准机型

- 24V无刷交流电机
- 24 V – 250 Ah 牵引蓄电池
- 35A蓄电池充电器
- 电池充电指示灯
- 车载诊断工具欧历胜Activ'Screen
- 蓄电池集中充电
- 叉车叉槽
- 拖钩和吊耳
- 被动深坑保护板
- 两个后转向轮
- 两个前驱动轮
- 无痕轮胎
- 刹车释放装置
- 计时器
- 喇叭
- 工作斗和地面紧急停车按钮
- 平台载荷控制器
- 应急手泵
- 分工作斗和地面两个控制台
- 两个平台安全线束挂环
- 行走报警

选项和零配件

- 免维护蓄电池
- 平台旋转门
- 欧历胜ACTIV' SHIELD™防撞装置
- 频闪灯
- 频闪灯
- 平台电源线
- 空气管接至平台
- 寒冷地区液压油
- 生物降解油

我们保留修改文件技术特点的权利，恕不另行通知。2015年1月

Haulotte Group - La Péronnière - BP 9 - 42152 l'Horme - France • Tel: +33 (0)4 77 29 24 24 - Fax: +33 (0)4 77 29 43 95 - haulotte@haulotte.com - www.haulotte.com